EDICIÓN 01 / 2022

30-H | El hogar

3 puertas	puerta de cristal, puerta opaca, fuego abierto
dominio de la llama	ajuste preciso del aire de combustión
hermeticidad	dominio del reparto del aire de combustión, barrido del cristal, sin consumo de aire ambiente, sin CO en la habitación
eficiencia excelente	incluso a media potencia
poco contaminante	baja emisión de CO y de partículas finas, incluso a media potencia
económico	bajo consumo de madera
para viviendas tradicionales, de bajo consumo energético y con estructura de madera	✓
salida de humos de 180 mm	posterior o superior
acumulación de calor	opcional

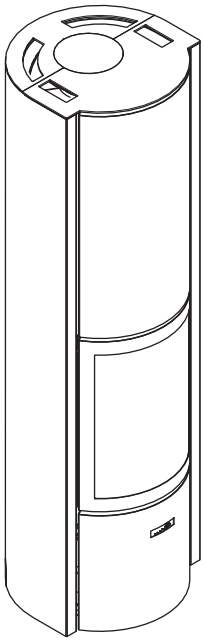

CARACTERÍSTICAS TÉCNICAS

GENERAL

TIPO DE HOGAR	estufa
MATERIALES	acero + hierro fundido
COLOR	Stûv grey
CARGA	manual
COMBUSTIBLE	madera
POSICIÓN TRONCOS	horizontal
LONGITUD MÁX. TRONCOS	33 cm

PESO / DIMENSIONES

PESO DEL APARATO	220 kg
PESO CON ACUMULADOR	366 kg
Ø DEL CONDUCTO DE HUMOS	180 mm
Ø SALIDAS DE AIRE CALIENTE	-
Ø ENTRADA DE AIRE EXTERIOR	100 mm

AIRE

ENTRADA EXTERIOR DIRECTA	✓
AJUSTE AIRE PRIMARIO	✓
AJUSTE AIRE SECUNDARIO	✓
POSTCOMBUSTIÓN	✓
HERMETICIDAD	+++
FUNCIONA SIN VENTILADOR	✓
INDICADOR DE SOBRECALIENTAMIENTO	✗

PRESTACIONES

POTENCIA NOMINAL	10 kW
BANDA DE POTENCIA	5-12 kW
EFICIENCIA	81 %
EMISIONES DE CO	0,05 %
EMISIONES DE PARTÍCULAS FINAS	28 mg/Nm³
CONSUMO DE LEÑA	1,4 - 3,4 kg/h
TIRO MÍNIMO	12 Pa
CAUDAL MÁSICO DE LOS HUMOS	8,2 g/s
TEMP. MEDIANA DE LOS HUMOS	272°C
CONSUMO DE AIRE AMBIENTE PARA LA COMBUSTIÓN	22,5 m³/h
ÍNDICE DE EFICIENCIA ENERGÉTICA (EEI)	108
CLASE DE EFICIENCIA ENERGÉTICA	A+

DISTANCIA MÍNIMA DE SEGURIDAD EN RELACIÓN A LOS MATERIALES COMBUSTIBLES

CARA POSTERIOR	10 cm
CARA LATERAL	10 cm
CARA SUPERIOR	-
CARA INFERIOR	0 cm

ACCESORIOS / EQUIPAMIENTO

ACUMULACIÓN	❍
ARMARIO	✗
BARBACOA	❍
CENICERO	✓
CONVECCIÓN	✓
FRONTAL	✗
FUEGO ABIERTO	✓
MOBILOBOX	❍
PLACA DE SUELO	❍
LISTO PARA COLOCAR	✗
RESERVA DE LEÑA	❍
ROTACIÓN	✓
ZÓCALO	✗
VENTILADOR	✗
CRISTAL ESCAMOTEABLE	✗

LEYENDA

✓	ESTÁNDAR
✗	NO DISPONIBLE
❍	OPCIONAL

de conformidad con:
- Art. 15A B-VG (AT)
- OPair (CH)
- ECODESIGN 2022
- BE Phase 3
- BImSchV1 y 2 (DE)

A+

según DIN plus

DIMENSIONES DEL HOGAR

VISTA DESDE ARRIBA

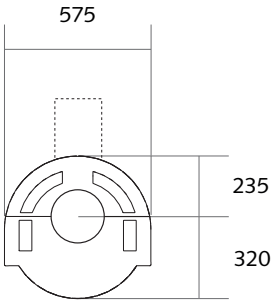

DISTANCIAS DE SEGURIDAD

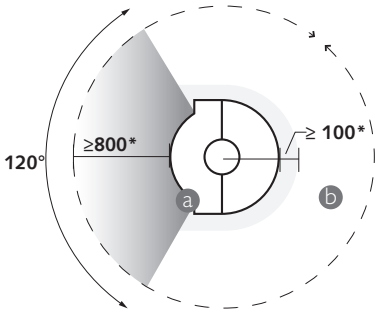

a: irradiación del cristal
b: irradiación de las paredes
** distancias de seguridad en relación a los materiales combustibles.*

VISTA DE FRENTE

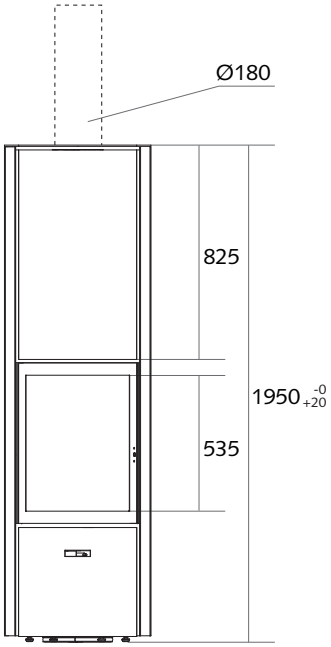

VISTA DE PERFIL

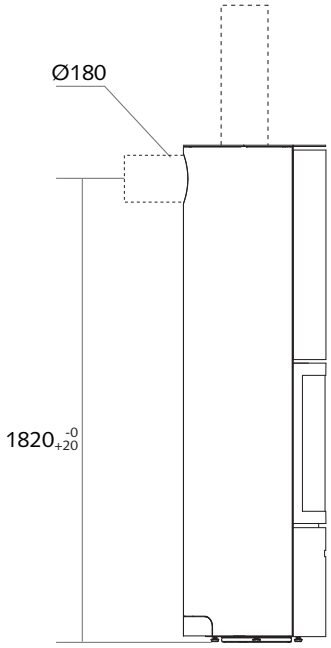

VISTA DESDE ABAJO

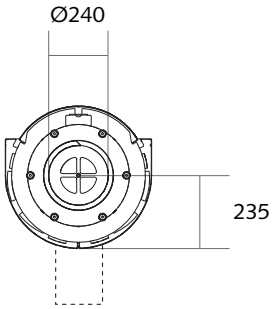

30-H | 4 modelos

CON SALIDA SUPERIOR SIN ACUMULADOR

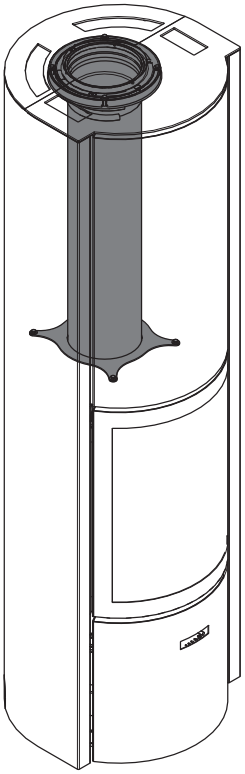

CON SALIDA SUPERIOR CON ACUMULADOR

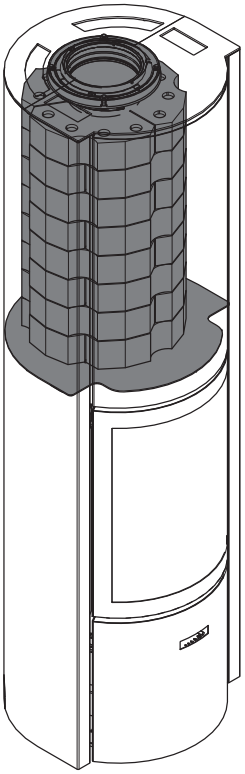

CON SALIDA POSTERIOR SIN ACUMULADOR

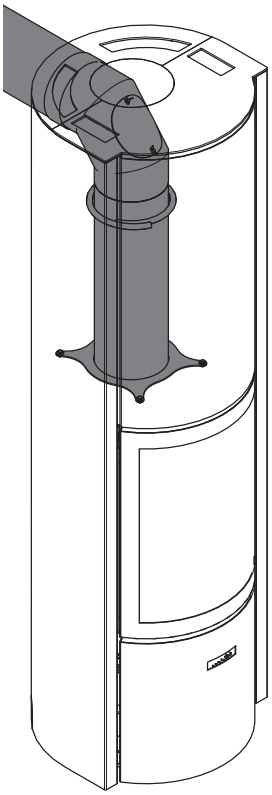

CON SALIDA POSTERIOR CON ACUMULADOR

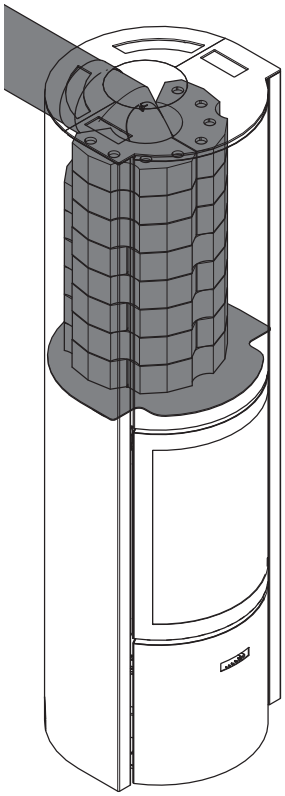

30-H + opción acumulador

Incluso apagado, el aparato irradia calor hasta 10 horas después de la extinción

Peso del núcleo acumulador: 151 kg

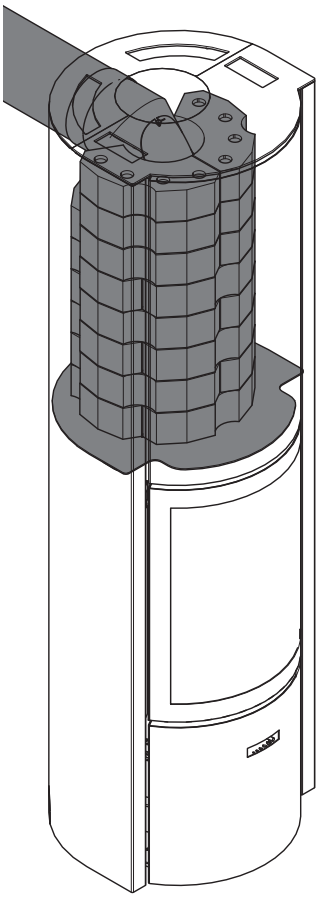

con salida posterior

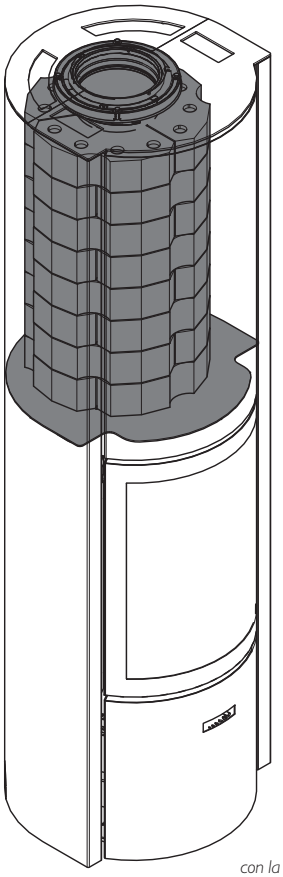

con la salida superior

GRÁFICO DE LAS CURVAS DE TEMPERATURA

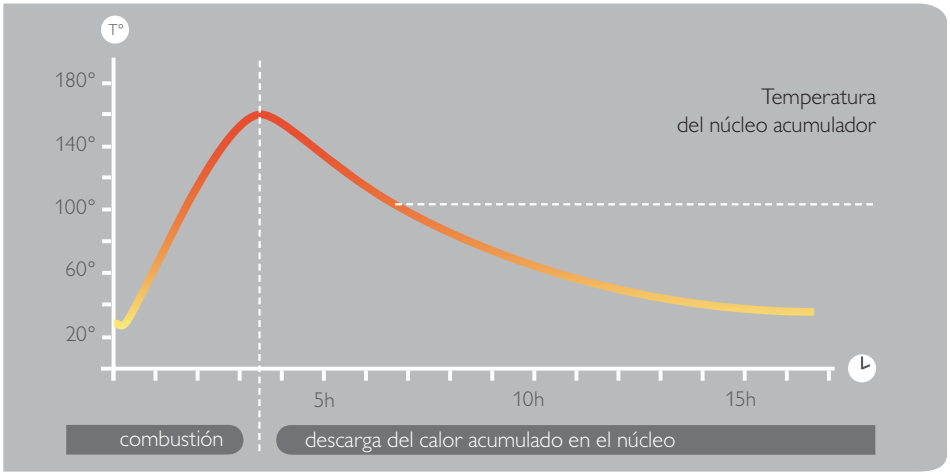

30-H + accesorios

PLACA DE SUELO DE FORMA OVOIDE

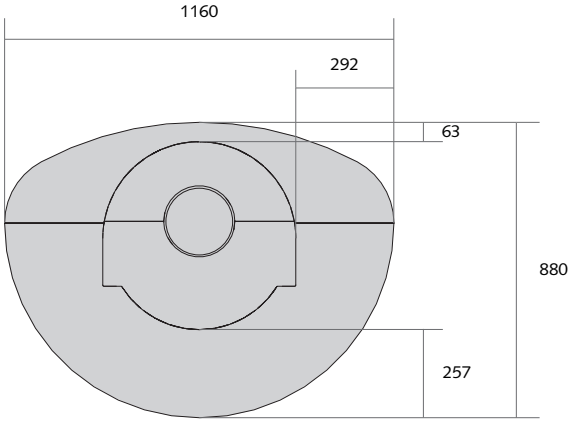

PLACA DE SUELO DE FORMA REDONDA

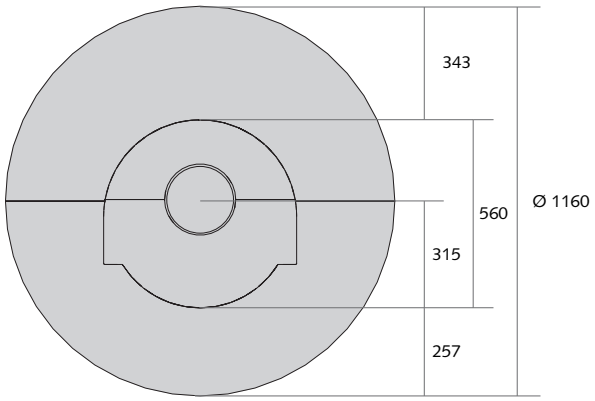

JUEGO DE ENTRADA DE AIRE (POR DETRÁS DEL HOGAR)

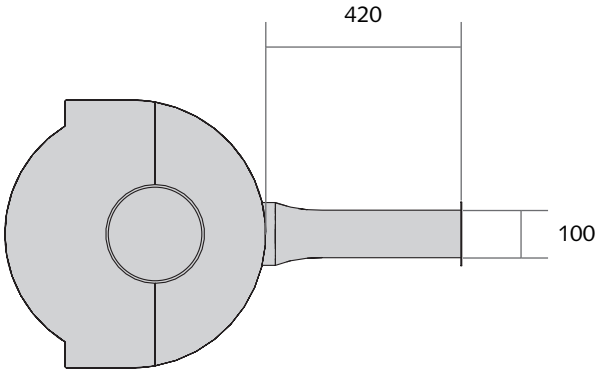

JUEGO DE ENTRADA DE AIRE (POR DEBAJO DEL HOGAR)

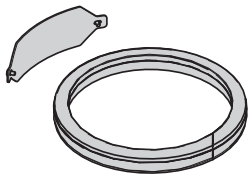

JUEGO DE ROTACIÓN (BRIDA + PASADOR)

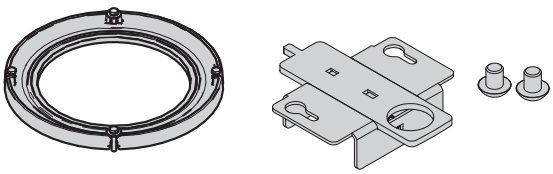
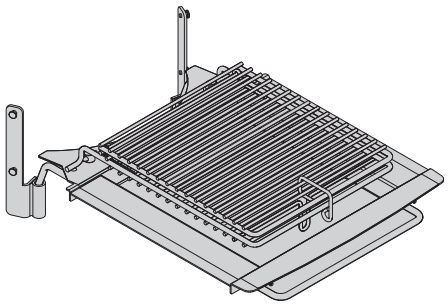
BARBACOA